TPC6000-C124-LH

V1.4

Industrial PanelPC

12.1"XGA 高性能平板电脑

- 支持 Intel® Core™ 6/7/8/9代
- i7/i5/i3及 Pentium /Celeron
- LGA1151 type CPU. Max.65W TDP

规格参数:

系统参数	CPU	Intel® Core™ 6/7/8/9 代 i7/i5/i3 及 pentium/celeron LGA1151 type CPU. Max.65W TDP
	BIOS	AMI UEFI 128Mbit
	芯片组	H110
	内存	2 x DDR4-2400MHz，最大支持 32GB
	存储	1 x M.2（M Kye 2280 PCIe Gen3x4 Lane） + 1 x mSATA
I/O 接口	网络	3 x10/100/1000Mbps
	USB	4 x USB3.0 / 2 x USB2.0
	串口	4 x RS-232 / RS-485 接口
	扩展槽	1 x Mini-PCIe slot，可扩展 3G 或 WIFI 无线网卡
	I/O 接口	8DI+8DO 湿接点输入（24V），OC 门输出（24V 300mA）
	HDMI	HDMI 1.2
物理特性	尺寸（W x H x D）	321mm * 247mm * 74mm
	开孔尺寸（W x H）	304mm * 230mm
	净重	3.7kg
操作系统	操作系统	Windows 7, Windows 7 Embedded, Windows8, Windows10, ,Linux, VXWORKS, QNX
电源	输入电压	12-24VDC ±10%，支持反接保护，过压保护，过流保护
	静态功耗	25W
液晶屏	屏幕类型	12.1" XGA TFT
	分辨率	1024*768
	最大色彩	16.7MB
	显示区域（W x H）	246mm x 184.5mm (9.68" x 7.26")
	背光	LED
	背光 MTBF (小时)	30000hrs
	像素间距	0.3075 x 0.3075
	亮度	450cd/m2
	对比度	800 : 1
	视角	(L) 80 / (R) 80 / (T) 80 / (B) 80
触摸屏	触摸屏类型	多点电容式触摸屏
	透光率	≥ 87%
	控制器	USB 接口
	驱动支持	Windows 7, Windows 8, Windows 10, Linux
	多点触摸	在 Windows 下可达 10 点
	表面硬度	莫氏硬度 7H
环境参数	工作温度	0 ~ 50° C
	储存温度	-20-60℃
	相对湿度	5~95% RH@40°C,non-condensing
	工作时振动	SSD applied: 1.5 Grms, IEC 60068-2-64, random, 5 ~ 500 Hz, 1 hr/axis
	工作时冲击	SSD applied: 10 G, IEC 60068-2-27, 半正弦波, 持续 11ms
	EMC	CE/FCC Class B
	防水	前面板达到 IP65 防护等级

尺寸图：**Unit：321mm * 247mm * 74mm**

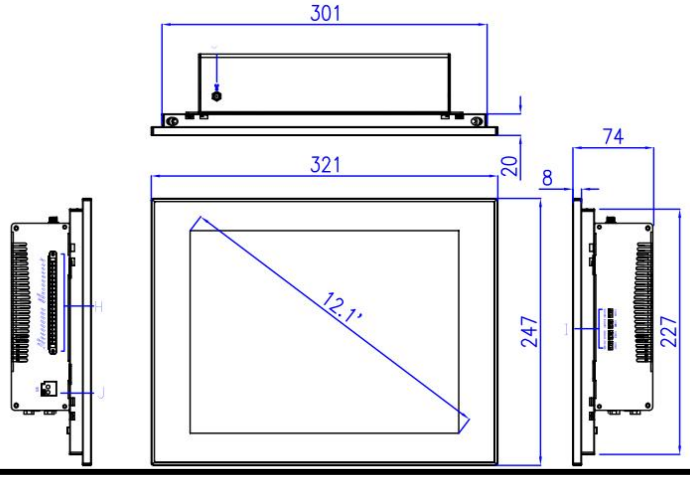

开孔尺寸：**304mm * 230mm**

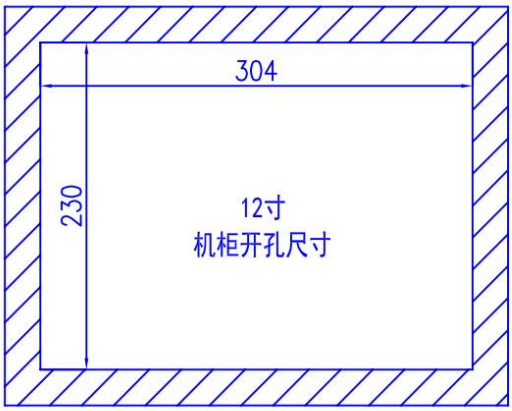

接口定义：

订购指南：

产品型号	描述
TPC6000-C124-LH	12.1″LCD，1024*768，4 x 串口(RS232/485可选)，3 x GLAN，6 x USB，8DIO，DC12~24V输入

可选附件：

料号	规格
可选	适配器 12V/120W 2pin 凤凰端子
可选	国标电源线 1.8 米
可选	WIFI套件miniPCIE (7260HMWBN)圆柱天线
可选	4G套件 EC20 3G模组 mini PCIE，三网通