NP-6118-AMR

- 低功耗，无风扇设计
- 16路DI，16路DO，2路CAN

特点

- 1 x Intel I210AT千兆网口
- 2 x RTL8111H千兆网口
- 4 x USB接口，板载内置1个USB口可安装硬件加密狗
- 1 x RS232，2 x RS485，RS485支持流控
- 2 x CAN2.0 A/B（可选）
- 16 x 隔离DI, 16 x 隔离DO
- 1 x miniPCIe扩展槽
- 1 x M.2, 可扩展Wifi
- 可选配壁挂式安装或DIN-Rail导轨式安装
- 支持-20 ~ 60℃宽温工作环境

规格

产品名称		NP-6118-AMR-J1900	NP-6118-AMR-J6412
硬件配置	CPU	Intel® Celeron J1900, 2.0~2.41GHz, 4核/4线程, 2MB L2缓存	Intel® Celeron J6412, 2.0~2.6GHz, 4核/4线程, 1.5MB L2缓存
	TDP	10W	
	BIOS	AMI UEFI 64Mbit	
	内存	1 x SO-DIMM DDR3L-1333MHz (最大支持8GB)	1 x SO-DIMM DDR4-2400MHz (最大支持32GB)
	存储	1 x mSATA硬盘卡槽	
	USB	1 x USB3.0, 3 x USB2.0	2 x USB3.0, 2 x USB2.0
		板载内置1个USB2.0可安装硬件加密狗	
	COM	1 x RS232, 2 x RS485（凤凰端子接口）	
	以太网	1 x Intel I210AT千兆网口	
		2 x RTL8111H千兆网口	
	DI	16 x DI NPN/PNP，隔离电压3750Vrms	
	DO	16 x DO, NPN/PNP输出（拔动开关选择）	
	CAN	2 x CAN Bus 2.0A/B（可选配）	
	HDMI	最高分辨率1920 x 1080 @60Hz	最高分辨率4096 x 2160 @60Hz
	DP	无	最高分辨率4096 x 2160 @60Hz
	扩展接口	1 x 全尺寸miniPCIe卡槽，带有SIM卡槽	
		1 x M.2 KEY-A(仅有USB信号)	1 x M.2 KEY-A，可扩展Wifi
	看门狗	1~255级可编程设置	
操作系统	Microsoft Windows	Windows 10	
	Linux	Ubuntu	
电源	输入电压	DC12/24V ±10%, 过流、过压以及防反接保护, 内置超级电容满载时间5S	
	电源功耗	最大功耗 45W	
机械参数	结构	钣金结构，无风扇设计，支持壁挂式安装或DIN-Rail导轨安装	
	尺寸	(L)165mm x (W)124.7mm x (H)60mm	
	净重	1.15Kg	
环境	工作温度	-20°C ~ 60°C (使用SSD)	
	存储温度	-40°C ~ 80°C (使用SSD)	
	相对湿度	5~95% (非凝结)	
	振动	使用SSD：5~500Hz, 1.5Grms，遵循IEC60068-2-64	
	冲击	使用SSD：20G(持续时间11ms，半正弦波)，遵循IEC60068-2-27	
	EMC	CE/FCC Class A	

所有产品规格如有更改，恕不另行通知。
版本: 1.0.0 更新日期: 2023-5-24

■ 尺寸 (单位：mm)

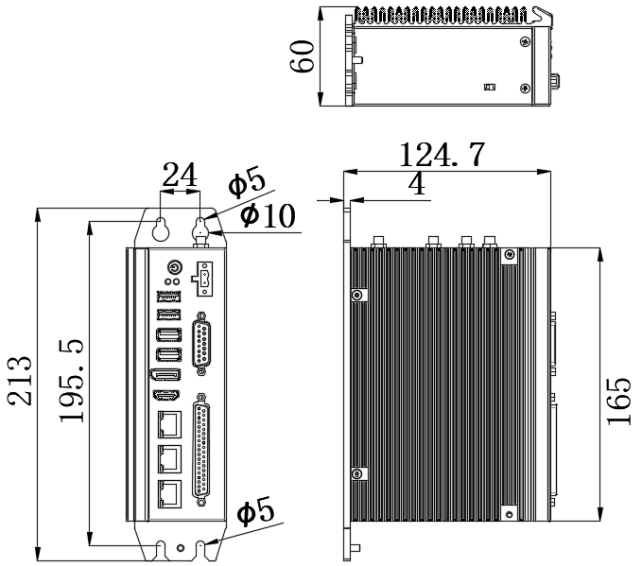

■ 接口

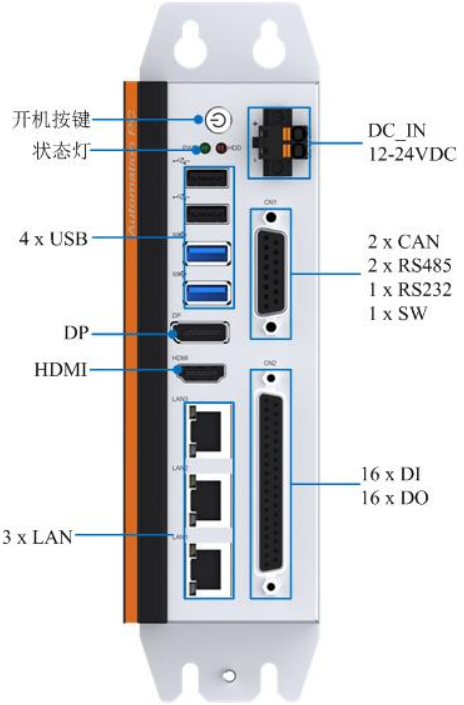

■ 订购信息

料号	产品名称	描述
	NP-6118-AMR-J6412	CPU:J6412, 内存:无, mSATA: 无, 1 x RS232, 2 x RS485, 2 x CAN2.0, 3 x LAN, 2 x USB3.0, 2 x USB2.0, HDMI/DP, 16 x DI, 16 x DO, DC12/24V电源输入
	NP-6118-AMR-J1900	CPU:J1900, 内存:无, mSATA: 无, 1 x RS232, 2 x RS485, 2 x CAN2.0, 3 x LAN, 1 x USB3.0, 3 x USB2.0, HDMI, 16 x DI, 16 x DO, DC12/24V电源输入

■ 选配件

配件	描述
DDR3L 内存	DDR3L-1333MHz: 4GB, 8GB
DDR4 内存	DDR4-2400MHz: 4GB, 8GB, 16GB
mSATA固态盘	64GB, 128GB, 256GB, 512GB, 1TB
Wifi套件	Intel AX210 wifi 6E M.2套件
3G/4G模块	mini PCIE: EC20, EG25, EC25
安装方式	DIN-Rail，壁挂式

注意：如果系统提供了一些可选部件，在某些地区/国家可能需要额外的系统兼容性认证，请联系 NODKA 以了解系统兼容性。