# ARM6000-C125-C8-T

- Rockchip RK3568/RK3576/RK3588
- 高性能平板电脑

## ■ 特点

- 支持Rockchip RK3568 /RK3576/RK3588
- I/O接口丰富, 外观精美
- 支持12~24V直流电源
- 无风扇设计,支持VESA、壁挂安装

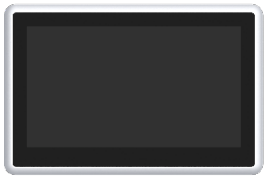

## ■ 规格

| 产品名称 | | ARM6000-C125-C8-T | | |
|---|---|---|---|---|
| 处理器 | CPU | Rockchip RK3568 4核, 4*Cortex-A55 最大主频2.0GHz | Rockchip RK3576 8核 , 4*Cortex-A72+4*CortexA53 最大主频 2.2GHz | Rockchip RK3588 8核, 4*Cortex-A55+4*Cortex-A76 最大主频 2.4GHz |
| | GPU | G52 GPU | G52 MC3 | Mali-G610 MC4 |
| | NPU | 1ToPS (INT8) | 6ToPS (INT8) | 6ToPS (INT8) |
| 内存 | 类型容量 | LPDDR4 4GB/8GB | | |
| 存储 | eMMC | 板载32GB/64GB eMMC | | |
| | TF卡扩展 | 1 x TF卡槽 , 支持存储扩展 | | |
| | Mini-PCIe | 1 x Mini-PCIe支持mSATA SATA 3.0 SSD (RK3568/RK3588支持,与4G/Wi-Fi 6 复用) | | |
| | SATA 3.0 | 1 x SATA 3.0 接口,支持 mSATA SSD ( RK3576/RK3588支持) | | |
| I/O接口 | 网络 | 2 x 10/100/1000Mbps速率自侦测以太网 | | |
| | | 板载2.4G/5G 双频Wi-Fi，支持 Wi-Fi 802.11 a/b/g/n/ac 协议+ Bluetooth 5.0 | | |
| | | 1 x Mini-PCIe,支持LTE 4G/Wi-Fi 6模组（可选）, 1 x M.2,支持5G模组 （可选） | | |
| | USB | 3 x USB2.0 , 1 x USB3.0 (OTG复用) | | |
| | 音频 | 2 x Ø3.5 phone Jack ( 8Ω 6W )或内置8Ω 2.5W喇叭 (可选) ,1x Ø3.5 phone Jack Mic in(可选) | | |
| | 串口 | 1 x RS485, 1 x RS232, 3.5mm间距6PIN端子； 1 x 3RS232/485模组（可选） | | |
| | SIM | 1 x Micro SIM卡插槽 | | |
| | LED | 1 x 电源指示灯（亮绿色) , 1 x 系统指示灯（亮蓝色） | | |
| | 显示 | 1 x HDMI 接口 ,最大支持 4K（3840*2160）/ 8K (7680*4320 RK3588 ) 输出 | | |
| | 按键 | 1 x Recover 刷机键, 1 x Power Button | | |
| 显示 | 尺寸 | 12.5" TFT | | |
| | 分辨率 | 1920*1080 | | |
| | 亮度 | 300cd/m2 | | |
| | 背光MTBF(小时) | 25000hrs | | |
| 触摸屏 | 类型 | 多点电容式触摸屏 | | |
| | 透光率 | ≥ 87% | | |
| | 控制器 | USB | | |
| 操作系统 | 安卓 | 安卓11 | 安卓14 | 安卓13 |
| | Linux | Debian 11、Ubuntu 20.04 | Debian 12、Ubuntu 22.04 | Debian 11、Ubuntu 20.04 |
| 电源 | 输入电压 | DC 12~24V ±10%, 过流、过压以及防反接保护 | | |
| | 电源功耗 | ≤20Watt | | |
| 机械参数 | 结构 | 铝镁合金外壳 , 无风扇设计； 支持壁挂、VESA安装 | | |
| | 尺寸 | 335.7 mm x 221.7mm x 42mm | | |
| | 开孔尺寸 | 327.7mm x 213.7mm | | |
| | 净重 | 1.7kg | | |
| 环境 | 工作温度 | 0 ~ 50℃ | | |
| | 存储温度 | -40 ~ 80℃ | | |
| | 相对湿度 | 5~95% @40° (non-condensing) | | |
| | 振动 | SSD applied:1.5Grms,IEC 60068-2-64,random,5~500Hz,1 hr/axis | | |
| | 冲击 | SSD applied:10G,IEC 60068-2-27,半正弦波，持续11ms | | |
| | EMC | CE/FCC Class A | | |



所有产品规格如有更改，恕不另行通知。

版本: 1.3 更新日期: 2025-8-4

## ■ 尺寸图 (单位：mm)：

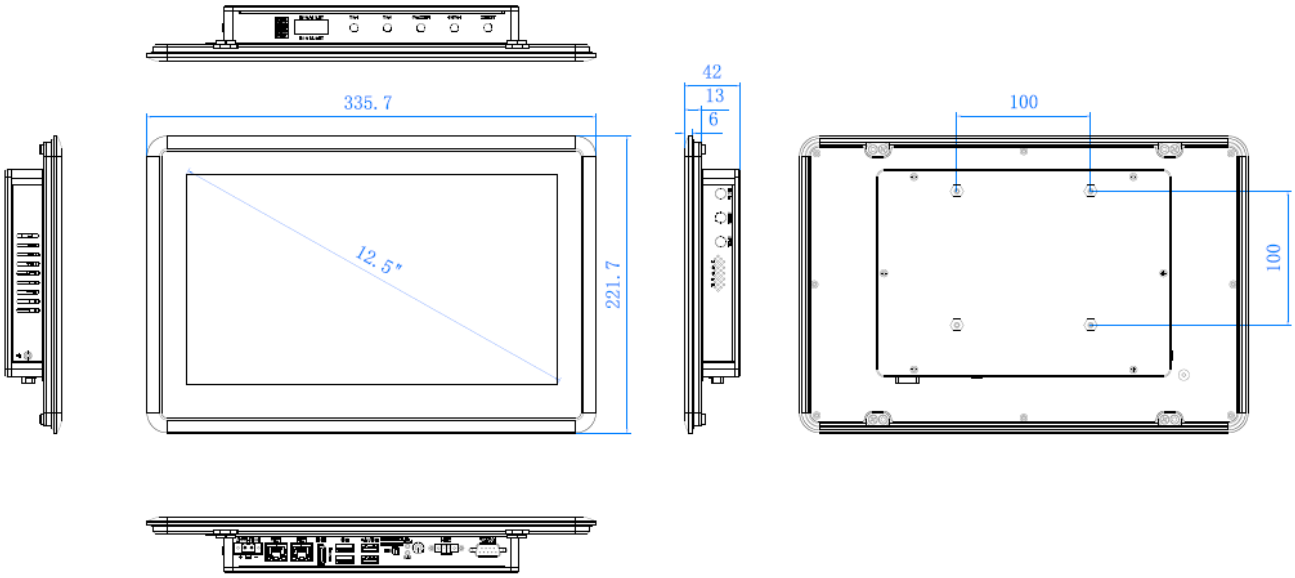


注意：如果系统提供了一些可选部件，在某些地区/国家可能需要额外的系统兼容性认证，请联系 NODKA 以了解系统兼容性。

## ■ 接口示意图

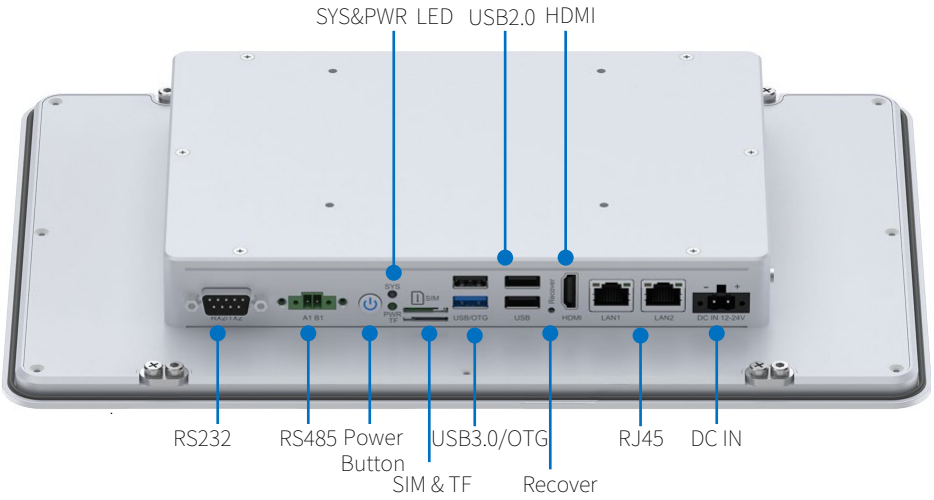


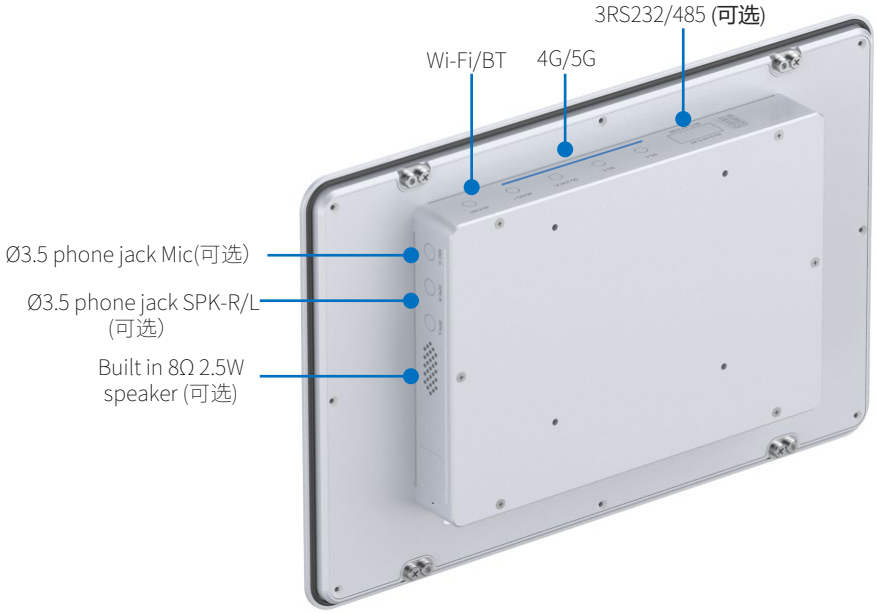


注意：如果系统提供了一些可选部件，在某些地区/国家可能需要额外的系统兼容性认证，请联系 NODKA 以了解系统兼容性。

## ■ 订购信息

| 料号 | 产品名称 | 描述 |
|---|---|---|
| B81.AC125.38.0001 | ARM6000-C125-C8-4G32-3568-T | 标准品，12.5"，RK3568，4G，32G，电容屏，1920*1080，DC IN 12~24V，2*GLAN,3*USB2.0 1*USB3.0,1*RS232 1*RS485 3*RS232/485(可选)/1*2.4G/5G Wi-Fi,1*Mini-PCIE支持LTE 4G/Wi-Fi 6,1*M.2支持5G, 2 x Ø3.5 PhoneJack功放插孔(8Ω 6W) / 内置8Ω 2.5W喇叭（可选）,工作温度:0~50℃ |
| B81.AC125.38.0002 | ARM6000-C125-C8-8G64-3568-T | 标准品，12.5"，RK3568，8G，64G，电容屏，1920*1080，DC IN 12~24V，2*GLAN,3*USB2.0 1*USB3.0,1*RS232 1*RS485 3*RS232/485(可选)/1*2.4G/5G Wi-Fi,1*Mini-PCIE支持LTE 4G/Wi-Fi 6,1*M.2支持5G, 2 x Ø3.5 PhoneJack功放插孔(8Ω 6W) / 内置8Ω 2.5W喇叭（可选）,工作温度:0~50℃ |
| B81.AC125.76.0001 | ARM6000-C125-C8-4G32-3576-T | 标准品，12.5"，RK3576，4G，32G，电容屏，1920*1080，DC IN 12~24V，2*GLAN,3*USB2.0 1*USB3.0,1*RS232 1*RS485 3*RS232/485(可选)/1*2.4G/5G Wi-Fi,1*Mini-PCIE支持LTE 4G/Wi-Fi 6,1*M.2支持5G, 2 x Ø3.5 PhoneJack功放插孔(8Ω 6W) / 内置8Ω 2.5W喇叭（可选）,工作温度:0~50℃ |
| B81.AC125.76.0002 | ARM6000-C125-C8-8G64-3576-T | 标准品，12.5"，RK3576，8G，64G，电容屏，1920*1080，DC IN 12~24V，2*GLAN,3*USB2.0 1*USB3.0,1*RS232 1*RS485 3*RS232/485(可选)/1*2.4G/5G Wi-Fi,1*Mini-PCIE支持LTE 4G/Wi-Fi 6,1*M.2支持5G, 2 x Ø3.5 PhoneJack功放插孔(8Ω 6W) / 内置8Ω 2.5W喇叭（可选）,工作温度:0~50℃ |
| B81.AC125.58.0001 | ARM6000-C125-C8-4G32-3588-T | 标准品，12.5"，RK3588，4G，32G，电容屏，1920*1080，DC IN 12~24V，2*GLAN,3*USB2.0 1*USB3.0,1*RS232 1*RS485 3*RS232/485(可选)/1*2.4G/5G Wi-Fi,1*Mini-PCIE支持LTE 4G/Wi-Fi 6,1*M.2支持5G, 2 x Ø3.5 PhoneJack功放插孔(8Ω 6W) / 内置8Ω 2.5W喇叭（可选）,工作温度:0~50℃ |
| B81.AC125.58.0002 | ARM6000-C125-C8-8G64-3588-T | 标准品，12.5"，RK3588，8G，64G，电容屏，1920*1080，DC IN 12~24V，2*GLAN,3*USB2.0 1*USB3.0,1*RS232 1*RS485 3*RS232/485(可选)/1*2.4G/5G Wi-Fi,1*Mini-PCIE支持LTE 4G/Wi-Fi 6,1*M.2支持5G, 2 x Ø3.5 PhoneJack功放插孔(8Ω 6W) / 内置8Ω 2.5W喇叭（可选）,工作温度:0~50℃ |

## ■ 可选配件

| 选项 | 描述 |
|---|---|
| 电源适配器 | 大井12V 3A适配器, 带电源线 |
| Wi-Fi 天线 | 胶棒天线, 吸盘3M 天线 |
| mSATA SSD | 128GB, 256GB, 512GB，1TB |
| SATA 3.0 SSD | 128GB, 256GB, 512GB，1TB |
| Wi-Fi 6 套件 | miniPCIE BL-M8852BP3 Wi-Fi 6 , 支持 Wi-Fi 802.11 a/b/g/n/ac/ax 协议+BT 5.2 |
| 3G/4G 模组套件 | mini PCIE，EC20, EG25, EC25 |
| 5G模组套件 | M.2 Quectel_RM500U，船桨天线*4 |
| 3RS232/485串口模组 | 3路RS232/485可设置 |
| 安装支架 | VESA安装支架 |

## ■ 产品开发资料

| 产品型号 | 网址 |
|---|---|
| ARM6000-C125-C8-3568-T | https://www.showdoc.com.cn/nodka01/11558759895422420 |
| ARM6000-C125-C8-3576-T | https://www.showdoc.com.cn/nodka01/11558759896478025 |
| ARM6000-C125-C8-3588-T | https://www.showdoc.com.cn/nodka01/11558759896760438 |

注意：如果系统提供了一些可选部件，在某些地区/国家可能需要额外的系统兼容性认证，请联系 NODKA 以了解系统兼容性。