21年
专注自动化技术

畅销
30多个国家

5000多客户
建立合作

NODKA 诺达佳总部
苏州市吴中区临湖镇银藏路480号
邮箱地址：xk@nodka.com
联系电话：0512-66202700
传真号码：0512-66203900
假日联系：徐先生（18116031860）

NODKA 上海
上海市闵行区莘庄工业区申旺路5号 C幢207室
邮箱地址：xk@nodka.com
联系电话：021-64942222 64940808 64940909
传真号码：021-64945555
假日联系：徐先生（18116031860）

NODKA 北京
北京市昌平区北清路1号院珠江摩尔国际大厦5号楼1单元1004
邮箱地址：haibo.wang@nodka.com
联系电话：010-80703109
假日联系：王先生（13910862924）

NODKA 深圳
深圳市宝安区沙井中心路100号星河大厦8楼801
邮箱地址：wxc@nodka.com
联系电话：0755-2321 5235
假日联系：王先生（18321120056）

NODKA 杭州
杭州市钱塘区天城东路175号东沙铭城6幢1005室
邮箱地址：dzx@nodka.com
联系电话：18658137929
传真号码：021-64945555
假日联系：董先生（18658137929）

NODKA 无锡
无锡市锡山区太湖大道1099号绿地乐和城5号楼1912号
邮箱地址：lq@nodka.com
联系电话：18550034043
假日联系：李先生(18550034043)

NODKA 南京
南京市江宁区东山街道金兰路11号绿地EB-2 栋1420 室(南广场)
邮箱地址：nj@nodka.com
联系电话：025-84488803
传真号码：025-84488831
假日联系：张先生（13357733612）

NODKA 天津
天津市武清区京津电子商务产业园宏旺道2号14号楼131室5号
邮箱地址：lwb@nodka.com
联系电话：18511588338
假日联系：陈先生（18511588338）刘先生（18601372137）

NODKA 青岛
山东省青岛市黄岛区胶南星海城二期4栋1202室
邮箱地址：wcs@nodka.com
联系电话：13070873507 王先生
假日联系：王先生（13070873507）

NODKA International
NO.5, Shenwang Rd, Minhang Dist, Shanghai
Email: vikki@nodka.com
Mobile: +86 136 7156 0856

NODKA 广州
广州市增城区永宁街凤凰北横路206号东凌广场B座1207室
邮箱地址：gz@nodka.com
联系电话：020-85631349
传真号码：020-85631307
假日联系：马先生（13829798049）

NODKA 长沙
长沙市芙蓉区人民东路315号中惠锦堂5栋1103室
邮箱地址：zh@nodka.com
联系电话：0731-89902393
传真号码：0731-89902393
假日联系：郑先生（18684870571）

NODKA 西安
西安市经济技术开发区凤城九路海博广场D座22915室
邮箱地址：lz@nodka.com
联系电话：18709251732
假日联系：李先生（18709251732）

NODKA 昆山
昆山市长江路花都艺墅105幢1316室
邮箱地址：hyd@nodka.com
联系电话：18017006959
假日联系：何先生（18017006959）

NODKA 武汉
武汉市汉阳区晴川大道世茂外滩9栋2单元4103室
邮箱地址：zmf@nodka.com
联系电话：027-87528283
联系电话：027-87528283
假日联系：张先生（18942918325）

NODKA 成都
成都市龙泉驿区科服新谷6栋2层
邮箱地址：cd@nodka.com
联系电话：028-85552102 85068527
传真号码：028-85068527-808
假日联系：李先生（13882197574）

NODKA 重庆
重庆市石桥铺科创路4号西部商城B幢23-4室
邮箱地址：cq@nodka.com
联系电话：023-68621131
传真号码：023-68622726
假日联系：朱先生（13330238980）

NODKA 南昌
南昌市西湖区中山路150号地王广场1栋1907室
邮箱地址：zh@nodka.com
联系电话：0791-85811223
传真号码：0791-85811223
假日联系：郑先生（18970053699）

NODKA Europe
Luchthavenweg 81.038, 5657 EA Eindhoven , The Netherland
Email: wuyong@nodka.com
Mobile: +31(0) 6 2029 2256

激光机床显示及控制解决方案

专用工业显示面板 工业电脑 远距离解决方案

nodka 诺达佳

LC5000-215CR

高度集成的悬臂式工业系统显示面板

产品特性

坚固的铝合金外壳

采用铝合金外壳+高强度的钢化玻璃设计，并具备防尘、防火、防爆、防水溅、防油污等性能。

显示接口

支持 VGA+HDMI 和 eLink 远传等多种显示信号。

高清全视角显示屏

21.5寸全视角高清晰度屏幕，分辨率1920×1080。

功能按钮可灵活更换

多个控制开关安装孔位，可灵活匹配按钮，可适应多种控制设备。

支臂安装方式

支臂式安装，兼容4460/5575连接器；
显示器自带悬臂箱体，方便现场安装。

宽压电源：DC 12V～24V

DC 12V ～ 24V 宽压输入，具有过流和反接保护措施，接口采用紧固型凤凰端子。

产品尺寸（单位：mm）

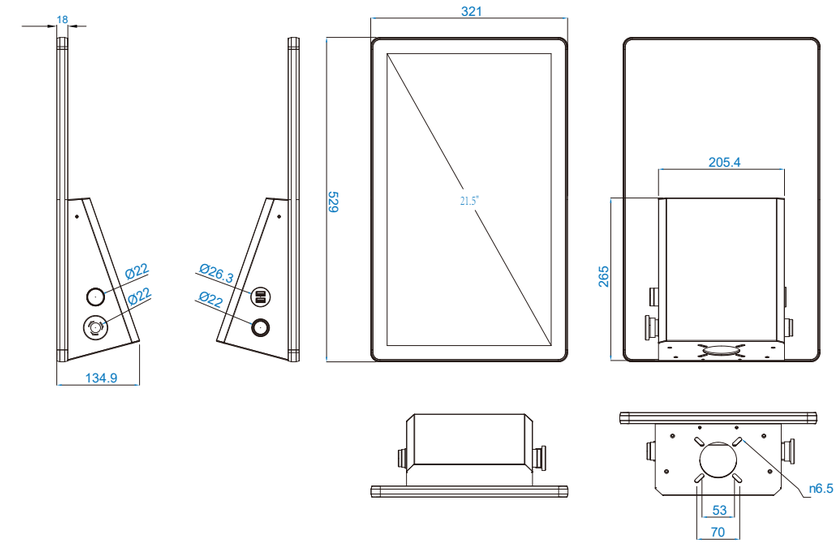

产品型号		LC5000-215CR
系统参数	输入信号	VGA+HDMI输入
	通讯接口	USB2.0输出
物理特性	重量	6kg
	悬臂固定架	4460/5575系列
	操作键盘架	选配
	尺寸（W×H×D）	321mm×529mm×134.9mm
电源	输入电压	DC 12~24V 支持反接、过流、过压保护
	最大功耗	25W
液晶屏	屏幕类型	21.5" Full HD TFT
	分辨率	1920×1080
	最大色彩	16.7MB
	显示区域	476.64mm×268.11mm
	背光	LED
	背光MTBF（小时）	30000hrs
	像素间距	0.248×0.248
	亮度	250cd/m2
	对比度	3000:1
	视角	（L）89/（R）89/（T）89/（B）89
触摸屏（无）	触摸屏类型	钢化玻璃
	透光率	＞81%
	表面硬度	铅笔硬度7H
	触摸寿命	250g/100,000,000 times
环境参数	工作温度	0 ~ 50°C
	存储温度	-20 ~ 80°C
	相对湿度	5~95%（无凝结）
	工作时振动	SSD applied: 1.5 Grms，IEC 60068-2-64，random，5 ~ 500 Hz，1 hr/axis
	工作时冲击	SSD applied: 10 G，IEC 60068-2-27，半正弦波，持续11ms
	EMC	CE/FCC Class B

LC5000-E270TF-A

高度集成的嵌入式工业触控显示面板

产品特性

坚固的铝合金外壳

采用铝合金外壳设计，优秀的散热和强固性，并具备防尘、防水溅、防油污等性能。

显示接口

支持 VGA+DVI，可选 VGA+HDMI，内置 eLINK-200 接收器，可远程传输 100 米。

高清电容触控屏

27寸高清晰度多点电容触控屏，分辨率1920×1080。

定制化按键面板

多个控制开关安装孔位，可灵活匹配按钮，可适应多种控制设备。

嵌入式安装方式

适合于激光切割机的嵌入式工业操作面板。

宽压电源：DC 12V～24V

DC 12V ～ 24V 宽压输入，具有过流和反接保护措施，接口采用紧固型凤凰端子。

产品尺寸(单位：mm)

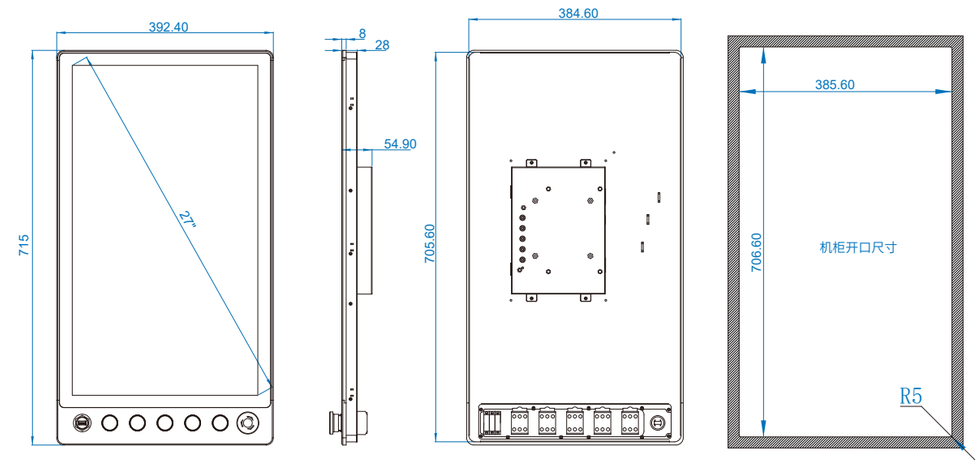

产品型号		LC5000-E270TF-A
系统参数	输入信号	eLink RJ45 注：用CAT6及以上的屏蔽网线及水晶头
	通讯接口	USB2.0输出，支持数据传输
物理特性	安装方式	壁挂安装，嵌入式安装
	尺寸（W×H×D）	392.4mm×715mm×54.9mm
电源	输入电压	DC 12~24V 支持反接、过流、过压保护
	最大功耗	35W
液晶屏	屏幕类型	27" TFT LCD
	分辨率	1920×1080
	最大色彩	16.7MB
	显示区域（W×H）	336mm×598mm
	背光	LED
	背光MTBF（小时）	30000hrs
	像素间距	0.248×0.248
	亮度	300cd/m2
	对比度	1000:1
	视角	(L) 89/ (R) 89/ (T) 89/ (B) 89
触摸屏（无）	触摸屏类型	多点电容触摸屏
	透光率	＞81%
	响应时间（触摸笔）	＜5ms
	表面硬度	莫氏硬度7H
	触摸寿命	250g/100,000,000 times
	多点触摸	在Windows下可达10点
环境参数	工作温度	0 ~ 50°C
	存储温度	-20 ~ 80°C
	相对湿度	5~95% (无凝结)
	工作时振动	SSD applied: 1.5 Grms，IEC 60068-2-64，random，5 ~ 500 Hz，1 hr/axis
	工作时冲击	SSD applied: 10 G，IEC 60068-2-27，半正弦波，持续11ms
	EMC	CE/FCC Class B

LC5000-E215TF

高度集成的嵌入式工业触控显示面板

产品特性

坚固的铝合金外壳

采用铝合金外壳设计，优秀的散热和强固性，并具备防尘、防水溅、防油污等性能。

显示接口

支持 VGA+DVI 和 eLink 远传等多种显示信号。

高清电容触控屏

21.5寸高清晰度多点电容触控屏，分辨率1920×1080。

定制化按键面板

多个控制开关安装孔位，可灵活匹配按钮，可适应多种控制设备。

嵌入式安装方式

适合于激光切割机的嵌入式工业操作面板。

宽压电源：DC 12V～24V

DC 12V ～ 24V 宽压输入，具有过流和反接保护措施，接口采用紧固型凤凰端子。

产品尺寸(单位：mm)

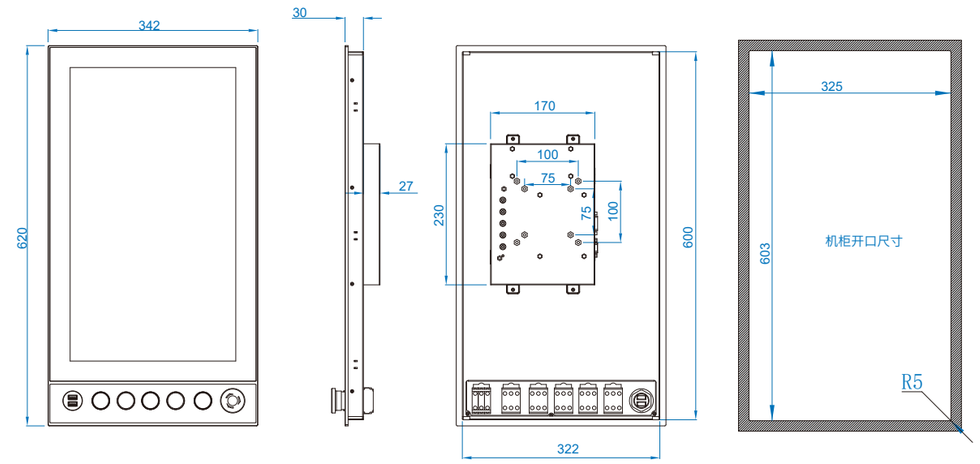

产品型号		LC5000-E215TF
系统参数	输入信号	VGA+DVI 输入HDMI
	通讯接口	USB2.0输出，支持数据传输
物理特性	安装方式	壁挂安装，嵌入式安装
	尺寸（W×H×D）	342mm×620mm×59mm
电源	输入电压	DC 12~24V 支持反接、过流、过压保护
	最大功耗	25W
液晶屏	屏幕类型	21.5" Full HD TFT
	分辨率	1920×1080
	最大色彩	16.7MB
	显示区域（W×H）	476.64mm×268.11mm
	背光	LED
	背光MTBF（小时）	30000hrs
	像素间距	0.248×0.248
	亮度	250cd/m2
	对比度	1000:1
	视角	(L) 89/ (R) 89/ (T) 89/ (B) 89
触摸屏（无）	触摸屏类型	多点电容触摸屏
	透光率	＞81%
	响应时间（触摸笔）	＜5ms
	表面硬度	莫氏硬度7H
	触摸寿命	250g/100,000,000 times
	多点触摸	在Windows下可达10点
环境参数	工作温度	0 ~ 50°C
	存储温度	-20 ~ 80°C
	相对湿度	5~95% (无凝结)
	工作时振动	SSD applied: 1.5 Grms，IEC 60068-2-64，random，5 ~ 500 Hz，1 hr/axis
	工作时冲击	SSD applied: 10 G，IEC 60068-2-27，半正弦波，持续11ms
	EMC	CE/FCC Class B

eBOX-3624

Intel® Core™ i3/i5/i7/Pentium® /Celeron® 高性能处理器，
壁挂式安装的无风扇BOXPC

eBOX-3624是基于高性能Intel® Core™ 4th i3/i5/i7和/Pentium® /Celeron® 台式机处理器的无风扇工业计算机，1条SODIMM插槽，最大支持8GB内存，支持单个MSATA和一个2.5"HDD电子盘存储；丰富的外围I/O接口，有2个Realtek千兆以太网口，4个USB3.0/2.0/1.1接口，2个RS232/485串口，1个DVI显示接口，1个VGA显示接口；系统提供1个minPCIE可扩展CAN、4G、蓝牙、Wifi等功能，1个标准PCIE和1个标准PCI总线插槽，方便客户扩充各种功能板卡，产品适合数控系统、机器人、机器视觉以及图像视频分析等行业使用。

操作系统支持Windows10、Linux。

产品特性

坚固的铝合金型材和镀锌钢板外壳
采用铝合金型材和镀锌钢板结构，保证产品优秀的散热性和强固性，全封闭的设计防止粉尘侵入。

宽温工作：-20°C～60°C
产品内部选用优质宽温零件，整机实现从-20°C～60°C的工作温度范围，满足大多数行业和使用区域的需求。

紧固型SODIMM内存插槽
解决工控机在振动环境和运输过程中导致的内存接触不良问题。

2个RS232/485可选串口
8KV 静电保护和 600W TVS 浪涌保护，支持 RS485 自动数据流控。

四个以太网端口，支持EtherCAT和巨型帧
2 个内置的 Intel 千兆以太网端口，支持高速 EtherCAT 和巨型帧功能。可通过 miniPCIe 扩展至 4 个 Intel 千兆以太网端口。

显示接口
支持 VGA+DVI 显示接口。

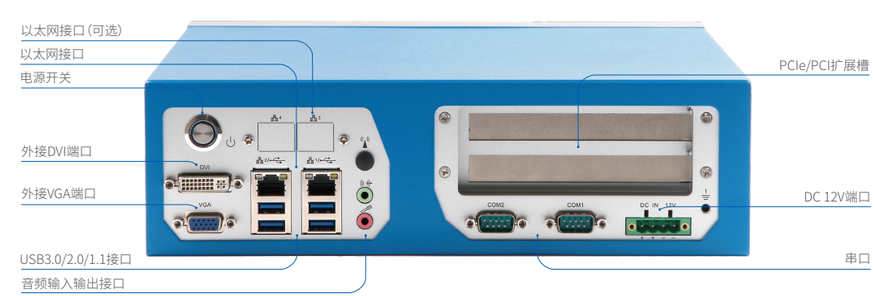

eBOX-3624接口示意图

eBOX-3625

Intel® Core™ i3/i5/i7/Pentium® /Celeron® 高性能处理器，
壁挂式安装的无风扇BOXPC

eBOX-3625是基于高性能Intel® Core™ 6/7/8/9th generation i3/i5/i7和/Pentium® /Celeron® 台式机处理器的无风扇工业计算机，2条双通道SODIMM插槽，最大支持32GB内存，支持单个MSATA类型的电子盘存储；丰富的外围I/O接口，有3个Intel　千兆以太网口，4个USB3.0/2.0/1.1接口，2个RS232/485串口，1个DVI显示接口，1个eLINK接口，支持单网线长距离显示传输技术；系统提供1个minPCIE可扩展CAN、4G、蓝牙、Wifi等功能，1个标准PCIE和1个标准PCI总线插槽，方便客户扩充各种功能板卡，产品适合数控系统、机器人、机器视觉以及图像视频分析等行业使用。

操作系统支持Windows10、Linux。

产品特性

坚固的铝合金型材和镀锌钢板外壳
采用铝合金型材和镀锌钢板结构，保证产品优秀的散热性和强固性，全封闭的设计防止粉尘侵入。

宽温工作：-20°C～60°C
产品内部选用优质宽温零件，整机实现从-20°C～60°C的工作温度范围，满足大多数行业和使用区域的需求。

宽压电源：DC 12V～24V
DC 12V ～ 24V 宽压输入，具有过流、过压和反接保护措施，接口采用紧固型凤凰端子。

E-Link接口
高达100米的远距离信号传输
功能接口具有浪涌保护设计，有效避免干扰；支持1920×1080P高清画质传输，视频传输清晰无延迟；支持USB2.0数据传输，即插即用，传输距离高达100m。

软件加密狗设计
产品内部提供立式USB接口，方便客户安装软件加密狗，并防止意外丢失。

2个RS232/485可选串口
8KV 静电保护和 600W TVS 浪涌保护，支持 RS485 自动数据流控。

三个以太网端口，支持EtherCAT和巨型帧
3 个内置的 Intel 千兆以太网端口，支持高速 EtherCAT 和巨型帧功能。

紧固型SODIMM内存插槽
解决工控机在振动环境和运输过程中导致的内存接触不良问题。

eBOX-3625接口示意图

eBOX-3626

Intel® Core™ i3/i5/i7/Pentium® /Celeron® 高性能处理器，
壁挂式安装的无风扇BOXPC

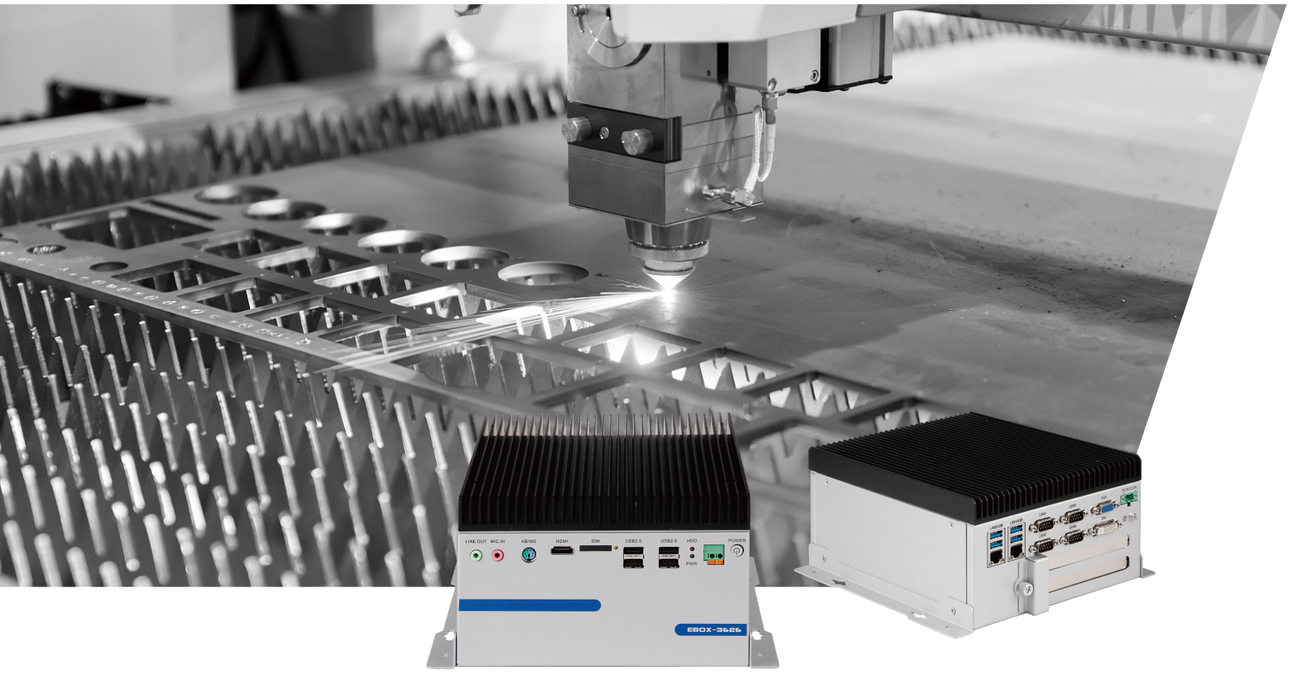

eBOX-3626是基于高性能Intel® Core™ 6/7/8/9th generation i3/i5/i7和/Pentium® /Celeron® 台式机处理器的无风扇工业计算机，2条双通道SODIMM插槽，最大支持32GB内存，支持单个MSATA类型的电子盘存储；丰富的外围I/O接口，有2个Intel千兆以太网口，4个USB3.0/2.0/1.1接口，4个USB2.0/1.1接口，4个RS232串口，1个DVI显示接口，1个VGA显示接口以及1个HDMI显示接口，支持异步双显；系统提供2个minPCIE可扩展CAN、4G、蓝牙、Wifi等功能，1个标准PCIE或2个标准PCI总线插槽，方便客户扩充各种功能板卡，产品适合数控系统、机器人、机器视觉以及图像视频分析等行业使用。

操作系统支持Windows10、Linux。

产品特性

坚固的铝合金型材和镀锌钢板外壳
采用铝合金型材和镀锌钢板结构，保证产品优秀的散热性和强固性，全封闭的设计防止粉尘侵入。

宽温工作：-20°C～60°C
产品内部选用优质宽温零件，整机实现从-20°C～60°C的工作温度范围，满足大多数行业和使用区域的需求。

宽压电源：DC 12V～24V
DC 12V ～ 24V 宽压输入，具有过流、过压和反接保护措施，接口采用紧固型凤凰端子。

显示接口
支持 VGA+DVI+HDMI 显示接口 , 支持异步双显。

紧固型SODIMM内存插槽
解决工控机在振动环境和运输过程中导致的内存接触不良问题。

4个RS232串口
8KV 静电保护和 600W TVS 浪涌保护。

两个以太网端口，支持EtherCAT和巨型帧
2 个内置的 Intel 千兆以太网端口，支持高速 EtherCAT 和巨型帧功能。

多个USB接口
4个USB3.0/2.0/1.1接口，4个USB2.0/1.1接口

eBOX-3626接口示意图

eBOX-3624

产品型号		eBOX-3624
处理器	CPU	Intel® Core™ 4th i7 / i5 / i3 / Pentium® / Celeron®, LGA1150
	频率	根据 CPU 而定
	二级缓存	Up to 8MB
	芯片组	Intel H81
内存	架构	DDR3L-1066 / 1333 / 1600MHz
	容量	Up to 8GB
	插槽	1 x non-ECC SO-DIMM Slot
显示	图形控制器	-
	图像引擎	-
	VGA	Up to 1920×1200
	DVI	Support 1920×1200
	HDMI	N/A
	双显	支持异步或同步双显
以太网	LAN1	Realtek LAN controller
	LAN2	Realtek LAN controller
	选配	通过 Mini PCIe 扩出 2×Intel GbE LAN controller
音频	接口	N/A
	功放	N/A
I/O接口	串口	COM1 和 COM2 可选 RS-232 或 RS-485
	LPT	N/A
	USB	4×USB3.0/2.0/1.1
其他	数字IO	N/A
	看门狗	0~255级可编程设置
扩展槽	MiniPCIe	1×full size PCIe with SIM holder
	PCIe & PCI	1 x PCIe x1 slot + 1 x PCIe x16 slot / 2 x 32bits PCI slot / 1x 32bits PCI slot+1 x PCIe x4 slot (可选 PCIex16)
	支持插卡尺寸	220.0mm×140.0mm×40.0mm (8.66"×5.51"×1.57")
	SSD&HDD	1×mSATA, 1×2.5"HDD
操作系统	操作系统	Windows 7, Windows 10, Linux
电源	电源类型	AT
	输入电压	DC 12V ±10%
	最小输入电源	12V/10A, 120W
	电源适配器	选配
功耗	空载	27Watt
	满载	根据配置而定
机械参数	结构	热浸镀锌薄钢板外壳
	安装方式	桌面安装，壁挂安装
	尺寸 (L×W×H)	287.9mm×251.9mm×88.9mm
	净重	3.95kg
环境参数	工作温度	-20 ~ 60°C (-4~140°F) (使用宽温等级固态硬盘)/0 ~ 45°C (32~113°F) (使用普通温度等级机械硬盘/固态硬盘)
	存储温度	-40 ~ 80°C (-40~176°F)
	相对湿度	5 ~ 95% (无凝结)
	工作时振动	使用SSD：5~500Hz，1.5Grms，遵循IEC60068-2-64
	工作时冲击	使用SSD：20G(持续时间11ms，半正弦波)，遵循IEC60068-2-27
	EMC	CE/FCC Class B
	安规认证	CCC

eBOX-3625

产品型号		eBOX-3625
处理器	CPU	支持 Intel® Core™ 6/7/8/9th generation i7 / i5 / i3 / Pentium®/ Celeron®, LGA1151，MAX TDP 35W
	芯片组	Intel H110 Express Chipset
	BIOS	AMI UEFI 64Mbit
内存	架构	DDR4-2400MHz
	容量	Up to 32GB
	插槽	2×260-pin SODIMM
eLINK port	ELINK 复合信号	集成显示信号、USB 信号，串口信号输出端口
显示	图形控制器	-
	图像引擎	-
	VGA	N/A
	DVI	Support 1920×1080
	HDMI	N/A
	双显	N/A
以太网	LAN1	Intel GbE LAN controller
	LAN2	Intel GbE LAN controller
	LAN3	Intel GbE LAN controller
音频	接口	N/A
	功放	N/A
I/O接口	串口	2×RS232/485 可选串口
	LPT	N/A
	USB	4×USB3.0/2.0
其他	数字IO	N/A
	看门狗	255级可编程设置
扩展槽	MiniPCIe	1×full size PCIe with SIM holder
	PCIe & PCI	1×PCIe×16 slot + 1×PCI
硬盘	HDD	N/A
	SSD	1×MSATA
操作系统	操作系统	Windows 10, Linux
电源	电源类型	AT
	输入电压	DC 12~24V ±10%
	最小输入电源	12V/10A, 120W
	电源适配器	选配
功耗	空载	27Watt
	满载	55Watt (根据CPU而定，总功率不超过100W)
机械参数	结构	铝型材外壳
	安装方式	桌面安装，壁挂安装
	尺寸 (L×W×H)	238mm×191.5mm×120mm
	净重	3.5KG
环境参数	工作温度	-20 ~ 60°C (-4~140°F) (使用宽温等级固态硬盘)/0 ~ 45°C (32~113°F) (使用普通温度等级机械硬盘/固态硬盘)
	存储温度	-40 ~ 80°C (-40~176°F)
	相对湿度	5 ~ 95% (无凝结)
	工作时振动	使用SSD：5~500Hz，1.5Grms，遵循IEC60068-2-64
	工作时冲击	使用SSD：20G(持续时间11ms，半正弦波)，遵循IEC60068-2-27
	EMC	CE/FCC Class B
	安规认证	CCC

eBOX-3626

产品型号		eBOX-3626
处理器	CPU	Intel® Core™ 6th / 7th/ 8th/ 9th generation i7 / i5 / i3 / Pentium / Celeron, LGA1151 (MAX 65W)
	芯片组	Intel H110 Express Chipset
	BIOS	AMI UEFI 64Mbit
内存	架构	DDR4-2400MHz
	容量	Up to 32GB
	插槽	2 x 260-pin SODIMM
显示	图形控制器	-
	图像引擎	-
	VGA	Up to 1920×1200
	DVI	Support 1920×1200
	HDMI	Support 1920×1200
	双显	支持异步或同步双显
以太网	LAN1	Realtek LAN controller
	LAN2	Realtek LAN controller
音频	接口	可选
	功放	N/A
I/O接口	串口	4×RS232 DB9
	LPT	N/A
	USB	4×USB3.0/2.0/1.1, 4×USB2.0/1.1
其他	数字IO	N/A
	看门狗	0~255级可编程设置
扩展槽	MiniPCIe	2×full size PCIe with SIM holder
	PCIe & PCI	2 x PCI 或 1 x PCIe x16
	支持插卡尺寸	200mm(7.87")
硬盘	HDD	N/A
	SSD	1×mSATA
操作系统	操作系统	Windows 7, Windows 10, Linux
电源	电源类型	AT
	输入电压	DC 12-24V ±10%
	最小输入电源	12V/10A, 120W
	电源适配器	选配
功耗	空载	27Watt
	满载	根据配置而定
机械参数	结构	铝型材外壳
	安装方式	桌面安装, 壁挂安装
	尺寸 (L×W×H)	229mm×240mm×117.5mm
	净重	3.60kg
环境参数	工作温度	-20 ~ 60°C (-4~140°F) (使用宽温等级固态硬盘)/0 ~ 45°C (32~113°F) (使用普通温度等级机械硬盘/固态硬盘)
	存储温度	-40 ~ 80°C (-40~176°F)
	相对湿度	5 ~ 95% (无凝结)
	工作时振动	使用SSD:5~500Hz, 1.5Grms, 遵循IEC60068-2-64
	工作时冲击	使用SSD:20G(持续时间11ms, 半正弦波), 遵循IEC60068-2-27
	EMC	CE/FCC Class B
	安规认证	CCC

eLink-200

诺达佳eLink-200远距离传输魔盒采用高性能进口芯片设计而成，远传磨盒分两部份组成，发射端和接收端，发射端能够将高清视频信号，USB信号、RS232信号进行整合，通过标准网线（CAT5以上）传送到接收端，接收端再通过智能芯片将信号进行解码，能给用户带来高质量的画质传输，高速的数据交互体验，外壳采用铝合金材质设计，将坚固的机身打造的更精美。

eLink-200远距离传输魔盒主要应用于大型装备、激光行业、需要远距离传送信号的应用场景上。

- 内置工业级高性能解码芯片
- 工业级接口防护设计，带浪涌保护
- 多达100m远距离信号传输，无衰减
- 可同时传输视频信号，USB信号以及串口信号
- 书本式安装，占用空间小

产品型号		eLink-200
输入	显示输入信号	DVI输入
	USB输入	USB2.0输入
输出	RJ45	显示信号+USB整合信号输出口
	传输距离	最长距离100m (CAT6)
显示	分辨率	1920×1080
电源	输入电压	DC 12-24V ±10%, 支持反接、过流、过压保护
	最大功耗	30W
机械参数	外壳	高强度钣金外壳
	安装方式	桌面安装, 壁挂安装
	尺寸 (L×W×H)	200mm×107mm×32mm
	净重	1.20kg
环境参数	工作温度	-10 ~ 60°C
	存储温度	-20 ~ 80°C
	相对湿度	5 ~ 95% (无凝结)
	工作时振动	使用SSD:5~500Hz, 1.5Grms, 遵循IEC60068-2-64
	工作时冲击	使用SSD:10G(持续时间11ms, 半正弦波), 遵循IEC60068-2-27
	EMC	CE/FCC Class A

远距离解决方案

内置工业级高性能解码芯片-带涌浪保护

多达100m远距离信号源传输-无衰减

我们的使命

致力于在工业计算机领域解决：

产品在工业现场中“稳定工作”的技术问题；

产品在制造过程中“持续品质”的管理问题；

产品在使用过程中“高效负责”的服务问题；

持续降低客户产品“综合成本”的市场问题。